DIFFICULTY LEVEL

SHAD

QJ Motor SRT 450 RX '26

Q0SR46IF

3P SYSTEM

BCN

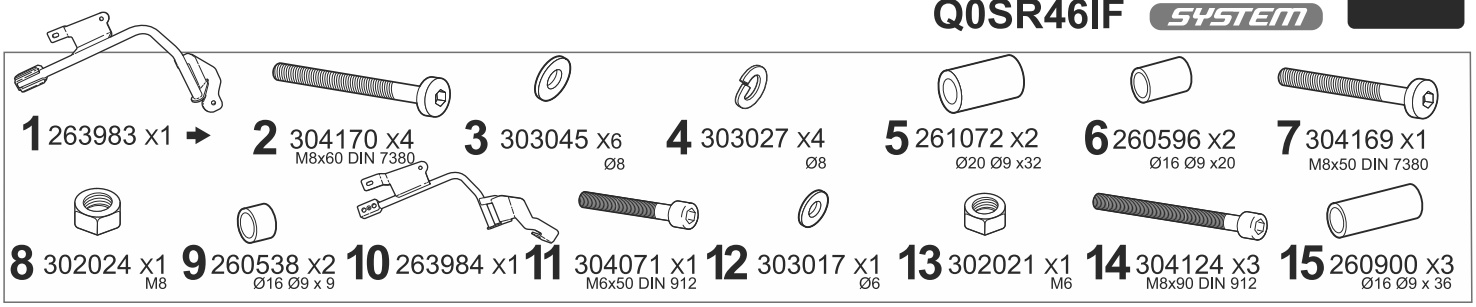

WARNING!

(GB) Do not fully tighten the screws until it is ensured that the KIT is correctly attached and aligned.
Check tightness every 4 months..

(E) No apretar los tornillos del todo hasta asegurarse que el KIT está correctamente colocado y alineado.
Repasar apriete cada 4 meses.

(D) Ziehen Sie die Schrauben nicht ganz fest, bevor Sie sich nicht vergewissert haben, daß der Bausatz korrekt eingestellt und ausgerichtet ist.
Alle 4 Monate Drehmoment überprüfen.

(I) Non stringere del tutto le viti fin tanto non si è sicuri che il kit è collocato correttamente e allineato.
Controllare il serraggio delle viti ogni 4 mesi.

(F) Ne pas serrer les vis avant d'être sûr que le KIT soit correctement positionné et ajusté.
Vérifier le serrage des vis tous les 4 mois.

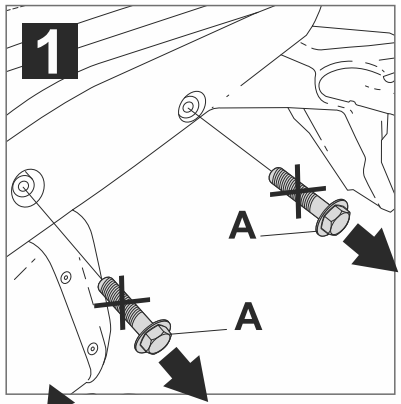

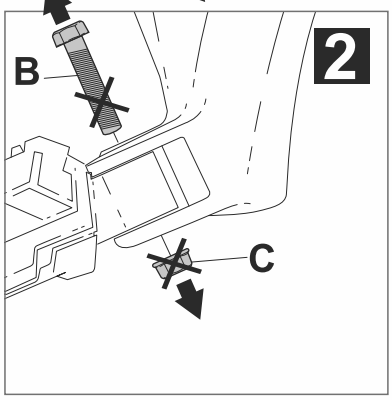

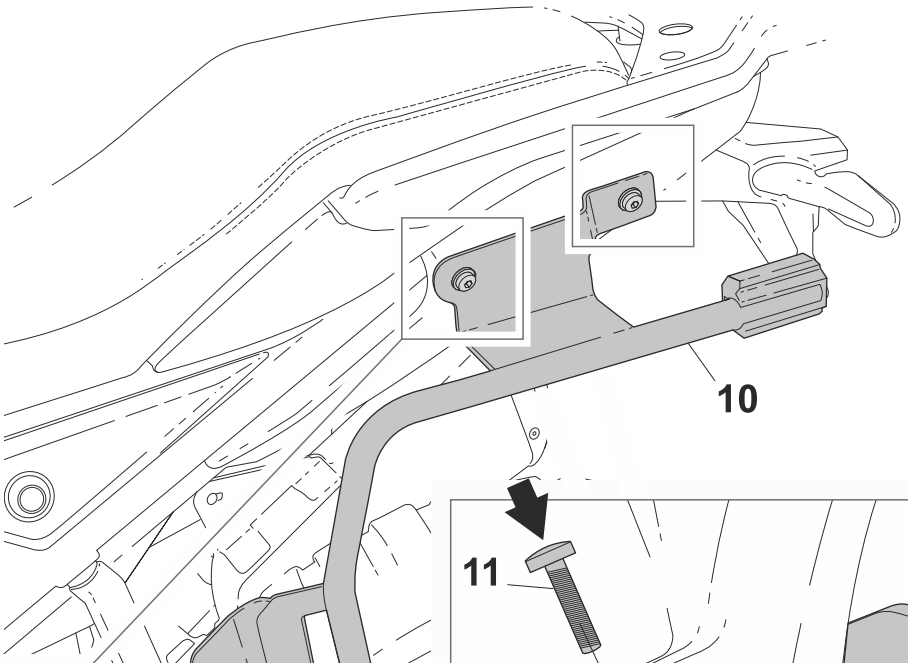

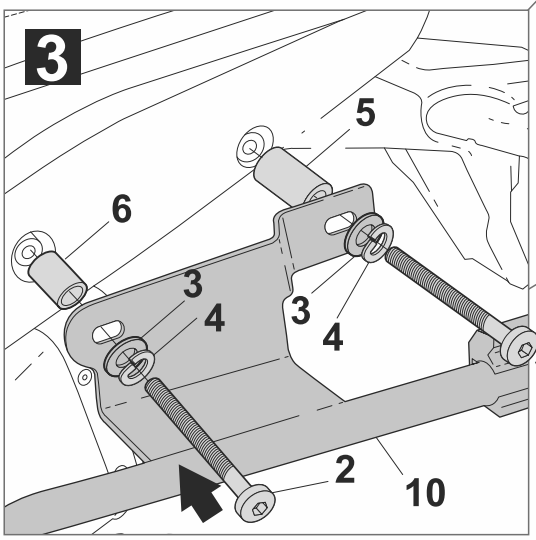

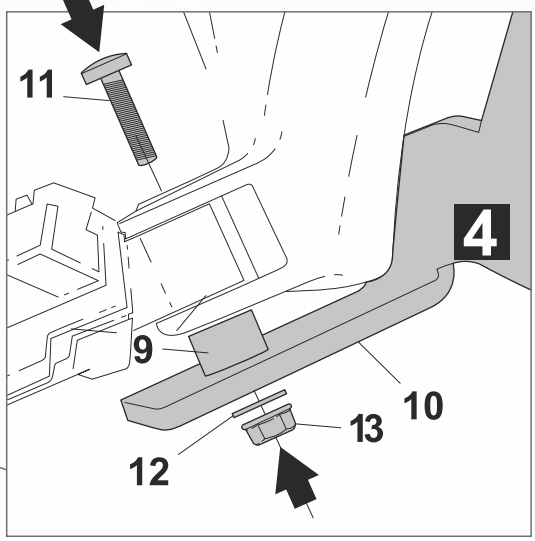

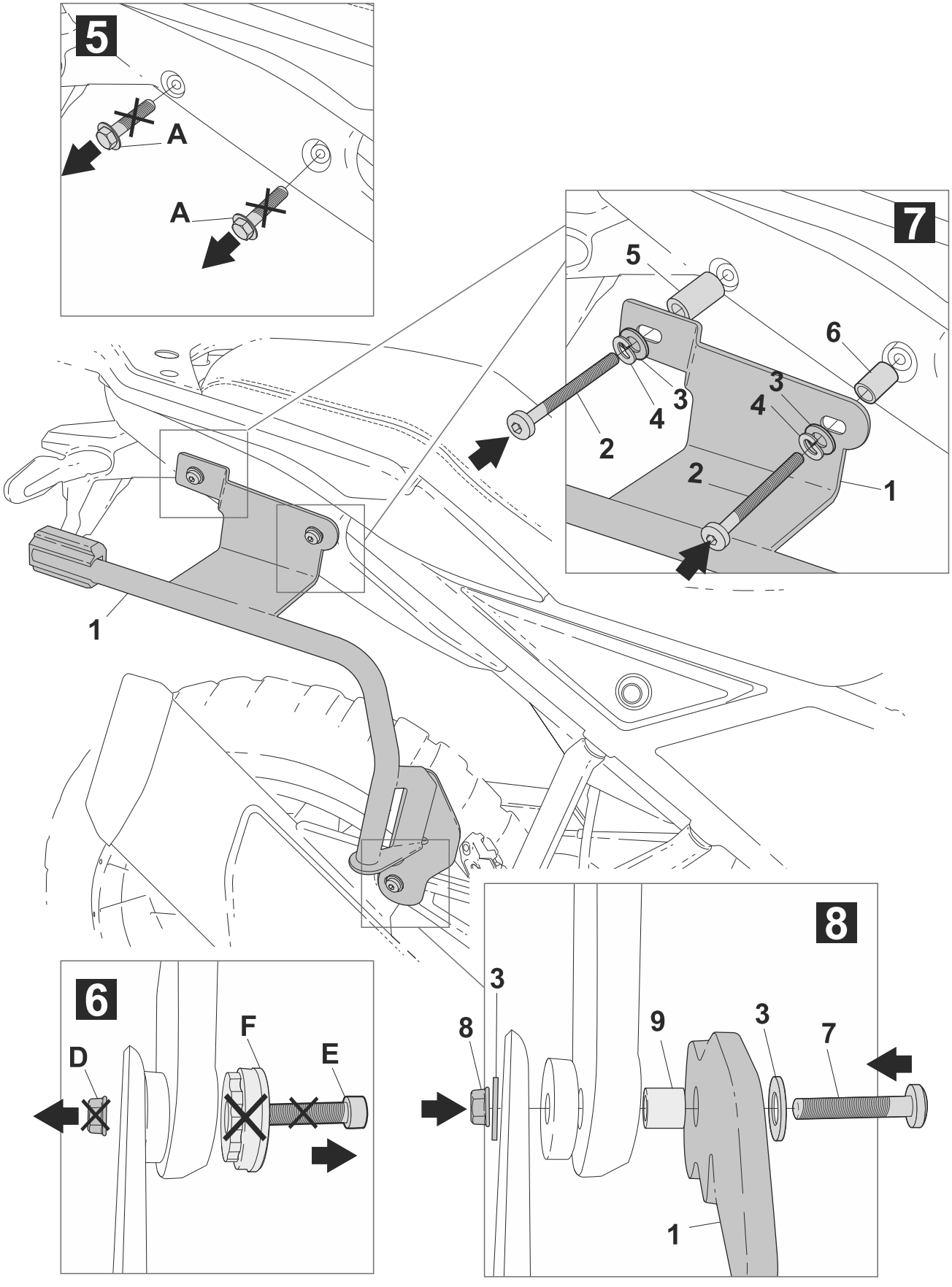
5
A
A
7
5
6
3
4
3
4
2
2
1
1
8
3
8
9
3
7
1
6
D
F
E

RIGH-SIDE MOUNT FOR TR30 - TR40

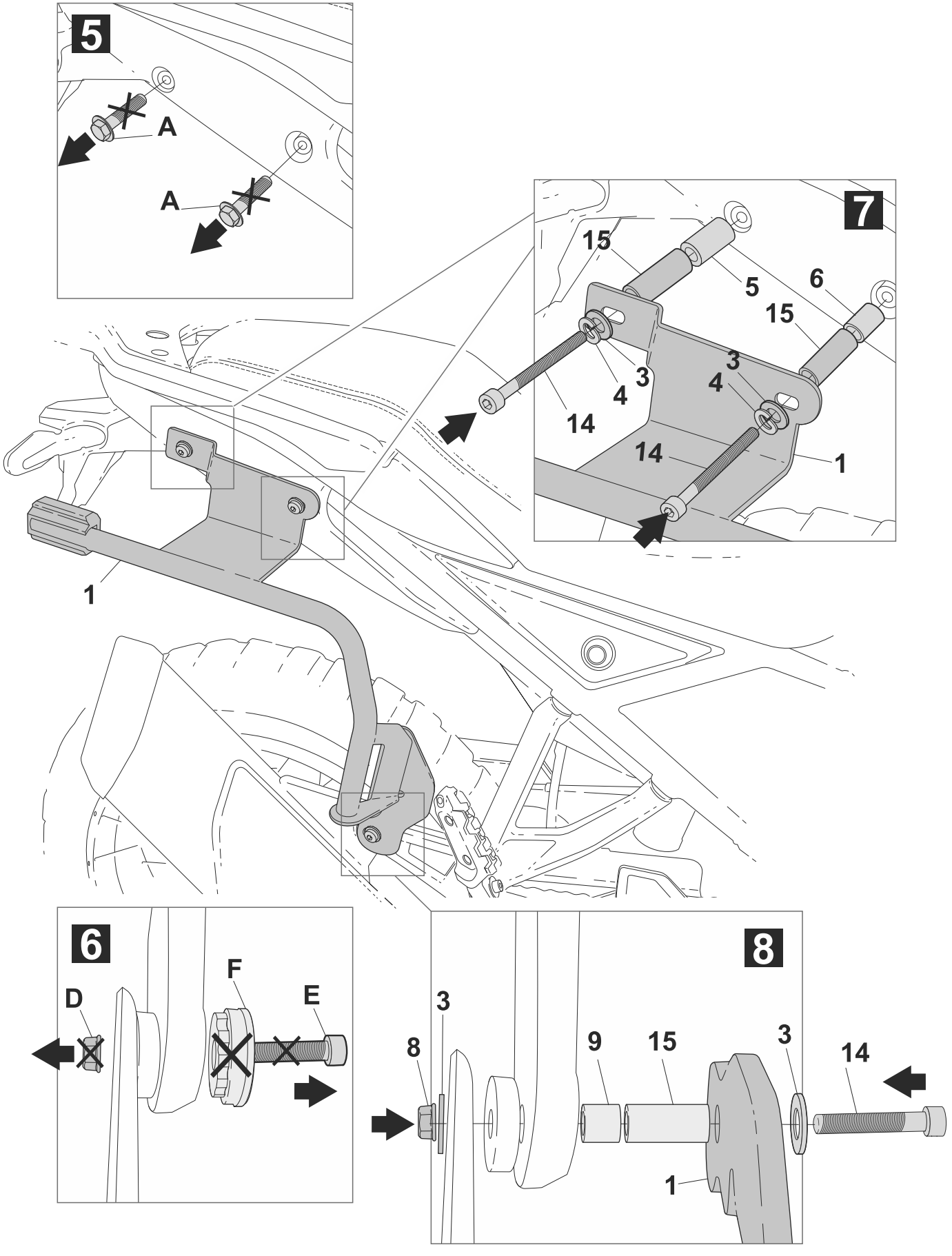

IMPORTANT: Based on European models. For compatibility with models in other continen check www.shad.es