SR8967 - KR8967

PORTAPACCO SPECIFICO - SPECIFIC HOLDER - PORTE-PAQUET SPÉCIFIQUE - SPEZIFISCHER TRÄGER - PORTA-EQUIPAJE ESPECÍFICO - TRANSPORTADOR ESPECÍFICO

N°	Descrizione-Description	Caratteristiche-Features	Codice-Code	Quantità-Quantity
1	Supporto laterale - Lower frame -Support latéral -Soporte lateral - Untere Halterung - Suporte lateral	-	GNB3392V	2
2	Supporto superiore - Support higher - Support supérieur Halterung höher - Soporte superior - Apoio superior	-	GL6707V	1
3	Supporto posteriore - Rear support - Hintere Unterstützung Support arrière - Soporte trasero - Suporte traseiro	-	GL6708V	1
4	Supporto anteriore - Front support -Support avant Vordere Unterstützung - Soporte frontal - Suporte frontal	-	GL6709DXV GL6709SXV	2 (Right;Left)
5	Distanziale - Spacer Entretoise - Distanzstueck - Distanciador — Espaçador	-	GL6710V	4
6	Vite - Screw - Vis - Schraube Tornillo - Parafuso	TE M8X25	825TE	4
7	Vite - Screw - Vis - Schraube Tornillo - Parafuso	TE M8X20	820TE	2
8	Vite - Screw - Vis - Schraube Tornillo - Parafuso	TBEIFH M8X30	830TBEIFH	8
9	Rondella spaccata - Split washer Scheibe - Rondelle fendue Arandela seccionada - Arruela Dentada	Foro Ø8mm	Z1060	6
10	Rondella - Washer Rondelle - Scheibe Arandela — Arruela	Foro Ø8mm / Esterno Ø20mm Sp.2mm	820RON	6
11	Distanziale - Spacer Entretoise - Distanzstueck Distanciador - Espaçador	Ø17x4 Foro 13,6mm	C17L4F13,6T	4
12	Distanziale - Spacer Entretoise - Distanzstueck Distanciador - Espaçador	Ø12x12 Foro 8,5mm	C12L12F8,5T	8
13	Dado - Bolt - Ecrou Mutter - Tuerca — Porca	-	8DADIFN	8
14	Componenti Originali - Original Parts Parties Originales - Original Bauteile Componentes Originales - Componentes Originais	-	-	-
15	Particolari Inclusi Nel Kit Viteria Della Piastra Components Included In The Fitting Kit Of The Plate Pièces Inclues Dans Le Kit De Vis De La Platine Die Einzelnen Teile Sind Bei Montagekit Der Platte Enthalten Despieces Incluidos En El Kit De Anclajes De La Parrilla Explodiu Incluído No Kit As Âncoras Da Grelha	-	-	-

- ATTENZIONE : STRINGERE LE VITI SOLO DOPO AVER ULTIMATO IL CORRETTO POSIZIONAMENTO DEI COMPONENTI
- CAUTION HEIR CORRECT POSITIONS.
- ATTENTION : SERRER LES VIS QUE LORSQUE LES COMPOSANTS ONT ÉTÉ MISES EN POSITION CORRECTE.
- ACHTUNG : SCHRAUBE ERST DANN ANZUZIEHEN, WENN DIE KOMPONENTEN POSITIONIERT SIND.
- ATENCIÓN : APRETAR LOS TORNILLOS SOLO DESPUES DE HABER ULTIMADO EL CORRECTO POSICIONAMIENTO DE LOS COMPONENTES.
- CUIDADO : APERTAR O PARAFUSO SOMENTE DEPOIS QUE COMPONENTES FORAM COLOCADOS NAS POSIÇÕES CORRETAS.

©Copyright 27/10/2026LF-Rev00

SR8967 - KR8967

PORTAPACCO SPECIFICO - SPECIFIC HOLDER - PORTE-PAQUET SPÉCIFIQUE - SPEZIFISCHER TRÄGER - PORTA-EQUIPAJE ESPECÍFICO - TRANSPORTADOR ESPECÍFICO

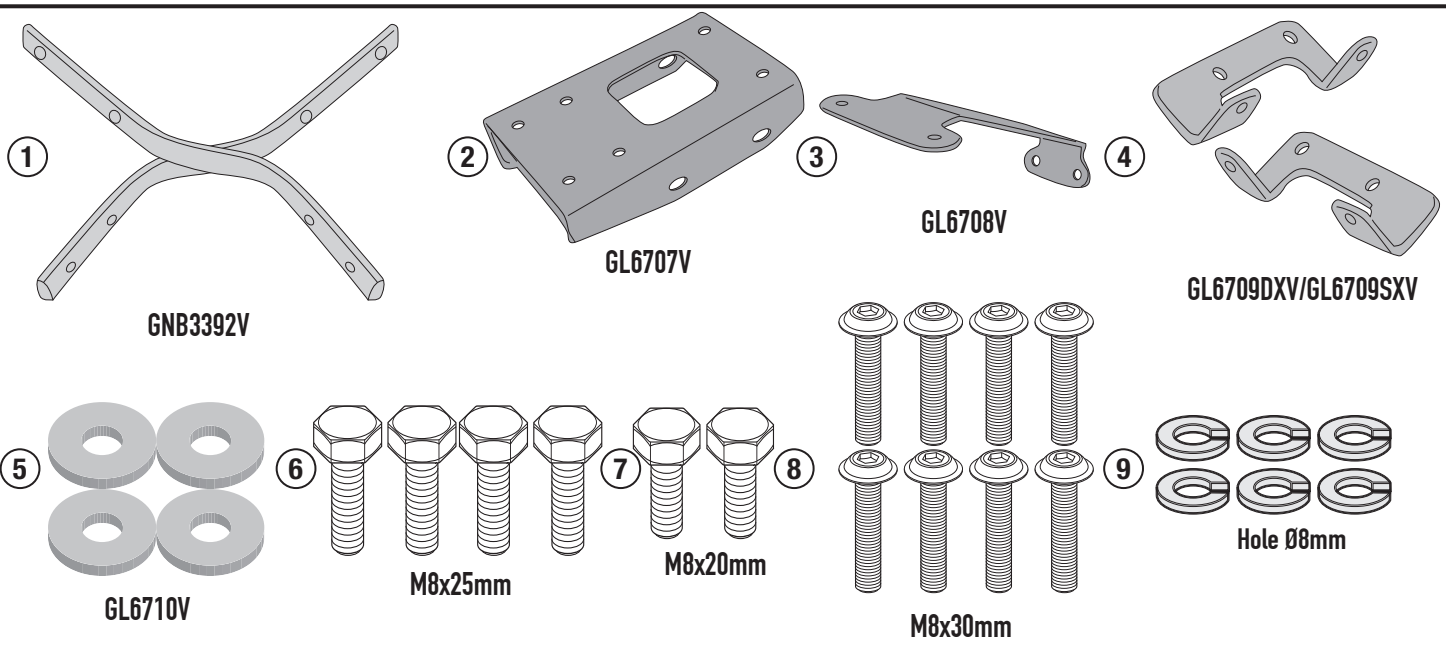

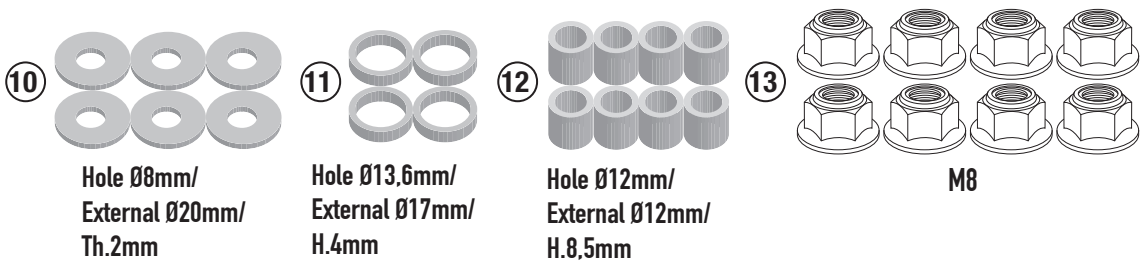

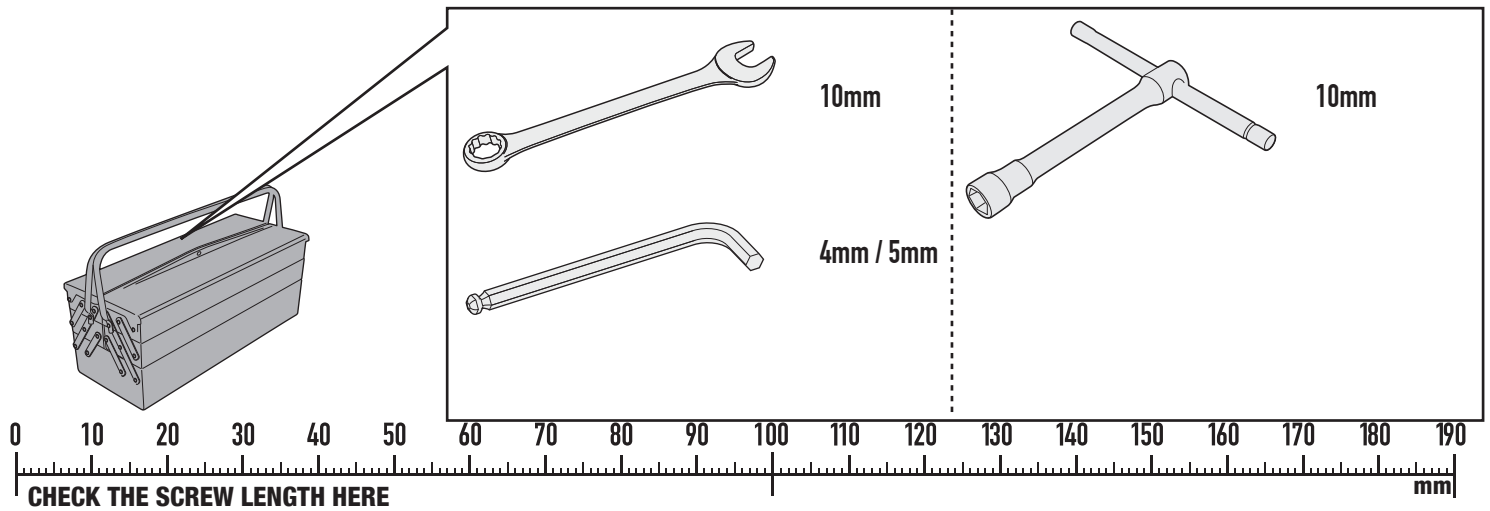

IT_Nel caso in cui sulle viti originali sia presente del frenafiletti, ripristinarlo durante il montaggio dell'accessorio.
EN_ If there is threadlocker on the original screws, use threadlocker when mounting the accessory.
DE_ Falls sich auf den Originalschrauben Schraubensicherungsklebstoff befand, sollte dieser auch bei der Montage des Zubehörs wieder aufgetragen werden
FR_ Si du frein filet est présent sur les vis d'origine, l'appliquer également lors du montage de l'accessoire
ES_ En caso de que el fijador de roscas se encuentre presente en los tornillos originales, colocarlo nuevamente en el montaje del accesorio
PT_ Se houver trava rosca nos parafusos originais, inserir novamente durante a montagem do acessório

©Copyright 27/10/2026LF-Rev00

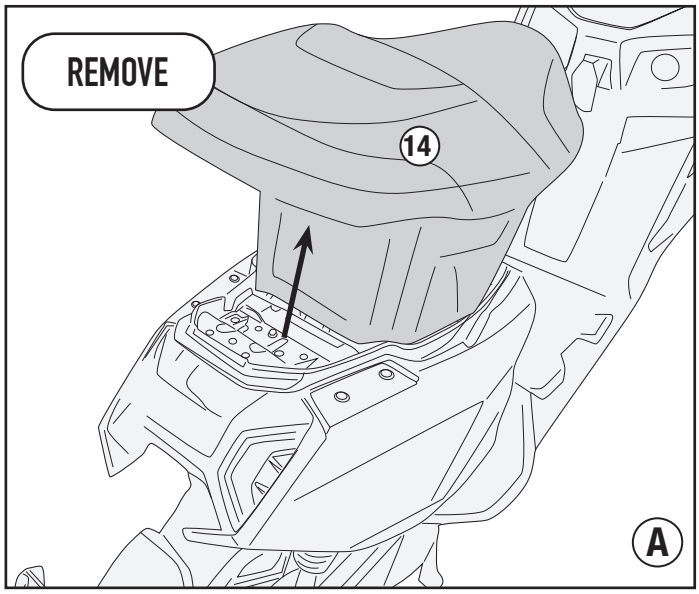

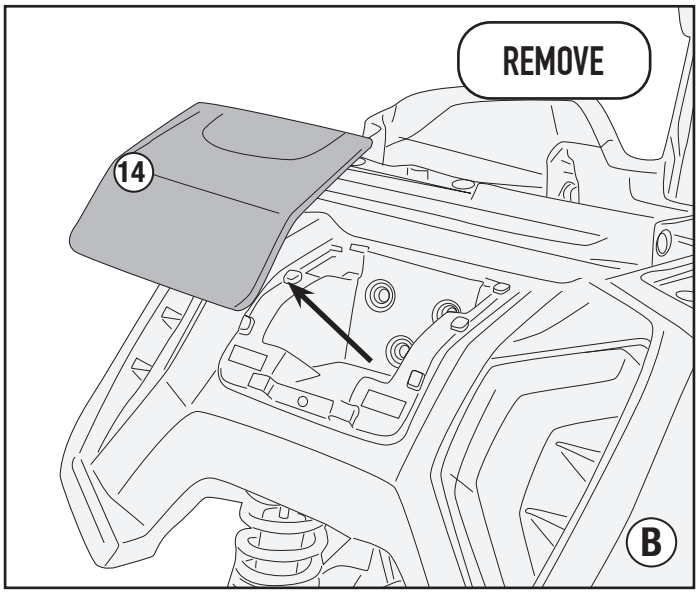

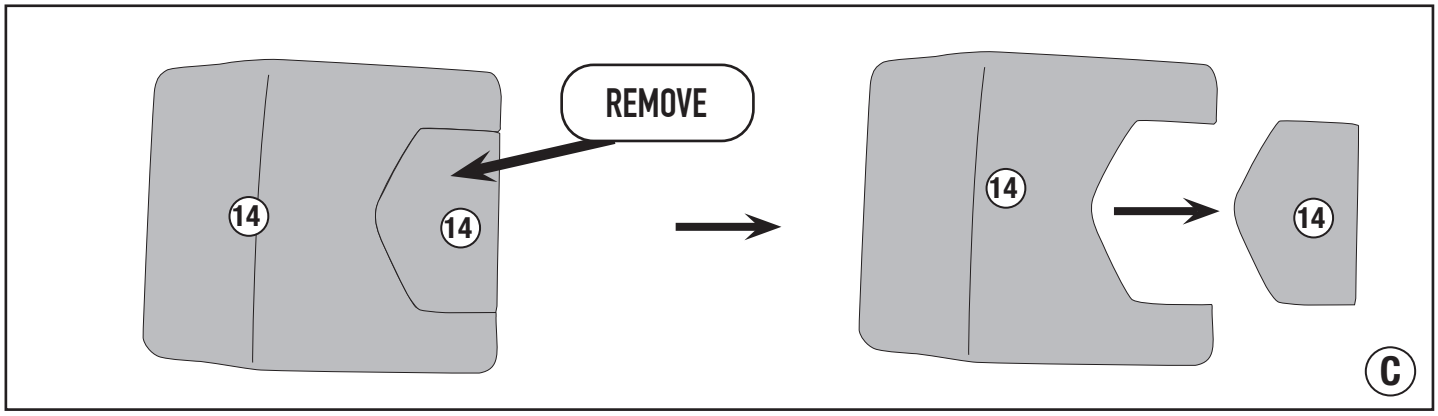

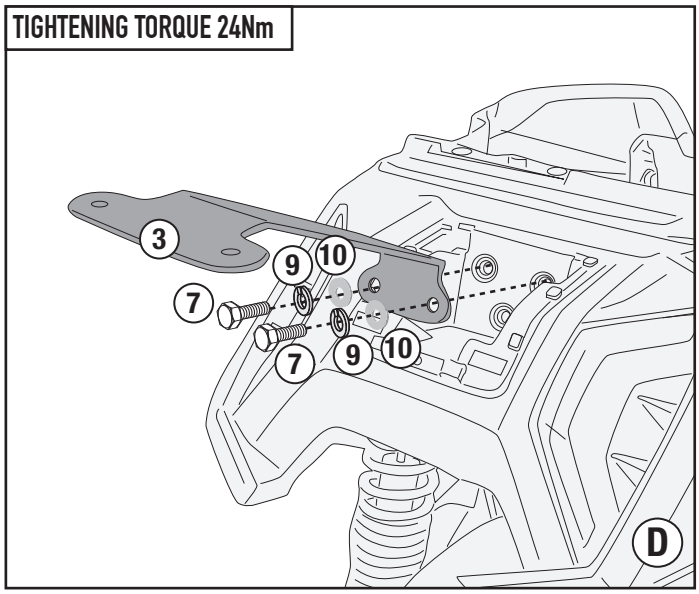

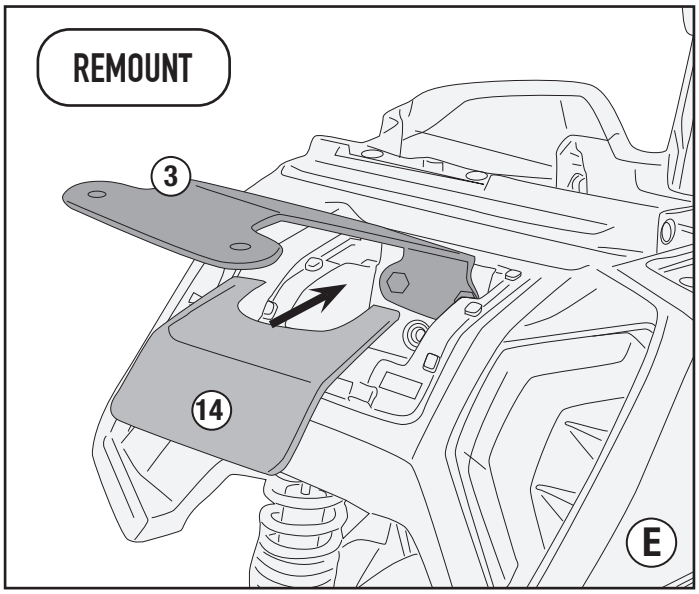

©Copyright 27/10/2026LF-Rev00

SR8967 - KR8967

PORTAPACCO SPECIFICO - SPECIFIC HOLDER - PORTE-PAQUET SPÉCIFIQUE - SPEZIFISCHER TRÄGER - PORTA-EQUIPAJE ESPECÍFICO - TRANSPORTADOR ESPECÍFICO

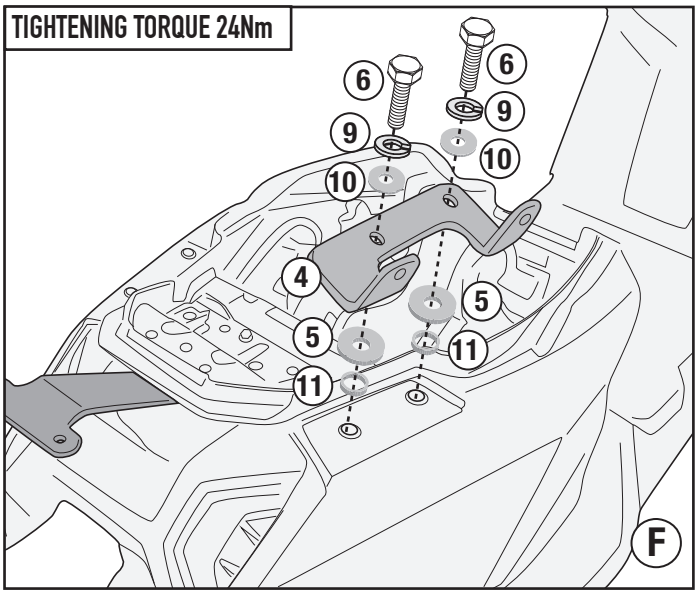

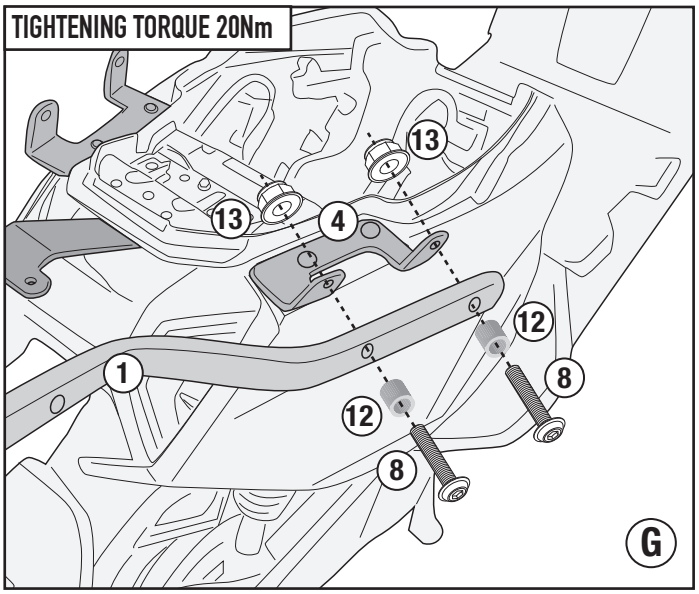

ITA - Attenzione: Serrando le viti N°8 il supporto tubolare N°1 si dovrà deformare leggermente.
ENG - Attention: By tightening screws N°8 the tubular support N ° 1 will have to deform slightly.
DEU - Achtung: Beim Anziehen der Schrauben Nr 8 sollte sich die Rohrhalterung Nr. 1 leicht verformen.
FRA - Attention: En serrant les vis N°8 le support tubulaire N ° 1 devra se déformer légèrement.
SPA - Atención: Apretando los tornillos N°8 el soporte tubular N ° 1 deberá deformarse ligeramente.
POR - Atenção: Ao apertar os parafusos N°8 o suporte tubular N ° 1 terá de se deformar ligeiramente.

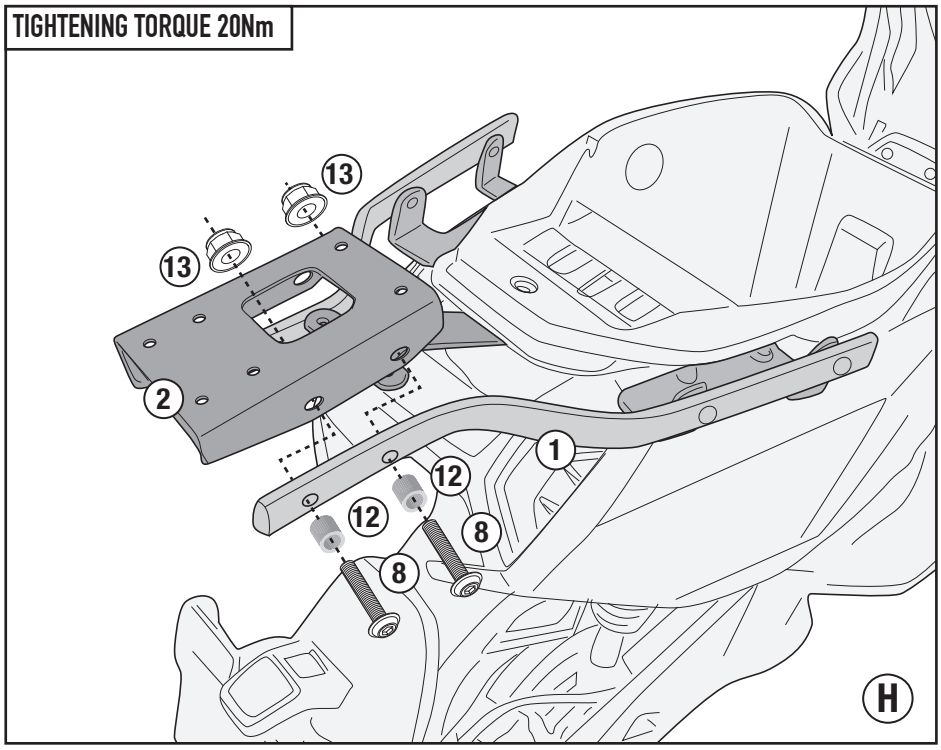

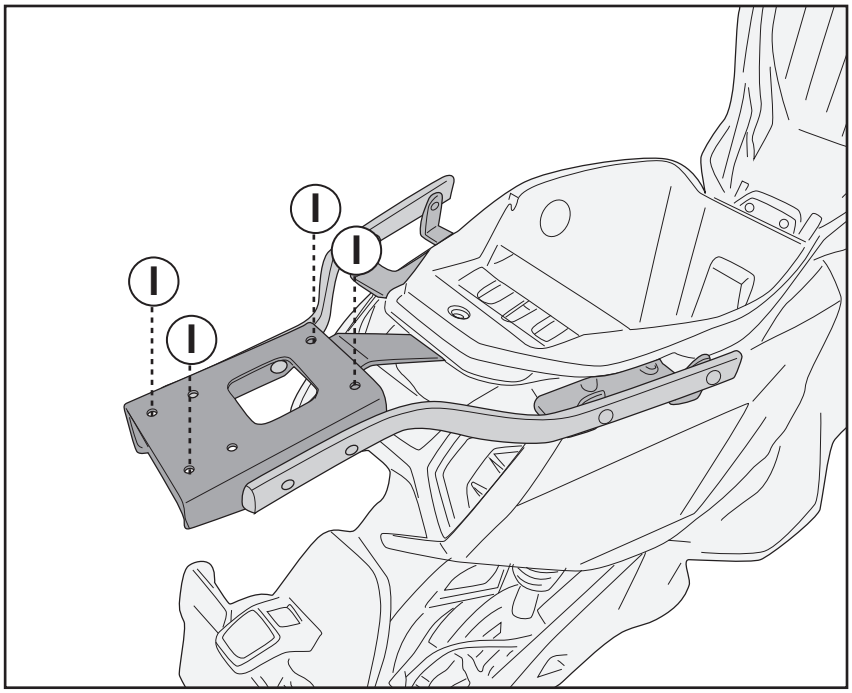

Z113C2 MONOLOCK PLATE

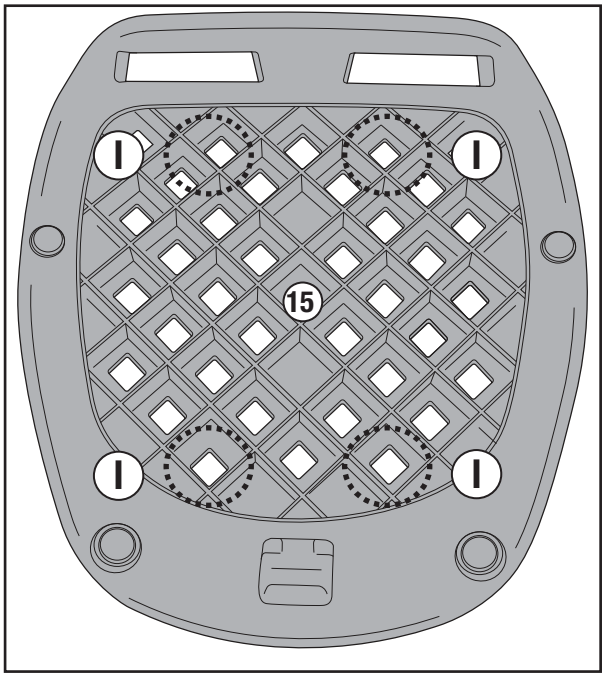

TIGHTENING TORQUE 7,5Nm

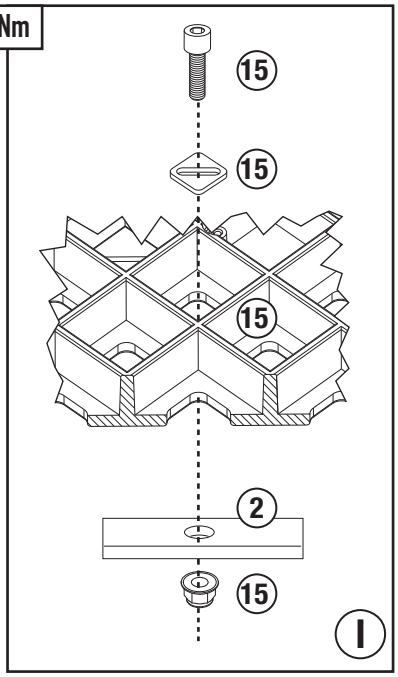

©Copyright 27/10/2026LF-Rev00