SHAD

YAMAHA T-MAX 500 '08

KIT RESPALDO Y0TM52RV

DESIGNED IN BARCELONA

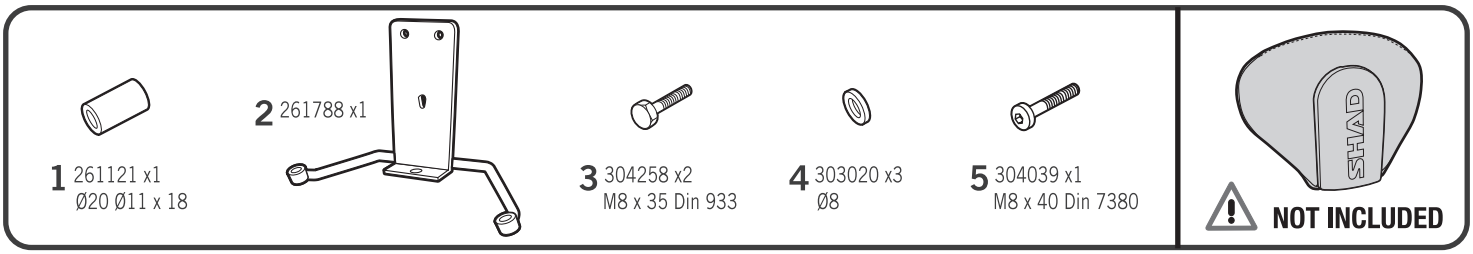

WARNING!

GB
Do not fully tighten the screws until it is ensured that the KIT is correctly attached and aligned.

E
No apretar los tornillos del todo hasta asegurarse que el KIT está correctamente colocado y alineado.

D
Ziehen Sie die Schrauben nicht ganz fest, bevor Sie sich nicht vergewissert haben, daß der Bausatz korrekt eingestellt und ausgerichtet ist.

I
Non stringere del tutto le viti fin tanto non si è sicuri che il kit è collocato correttamente e allineato.

F
Ne pas serrer les vis avant d'être sûr que le KIT est correctement monté et ajusté.

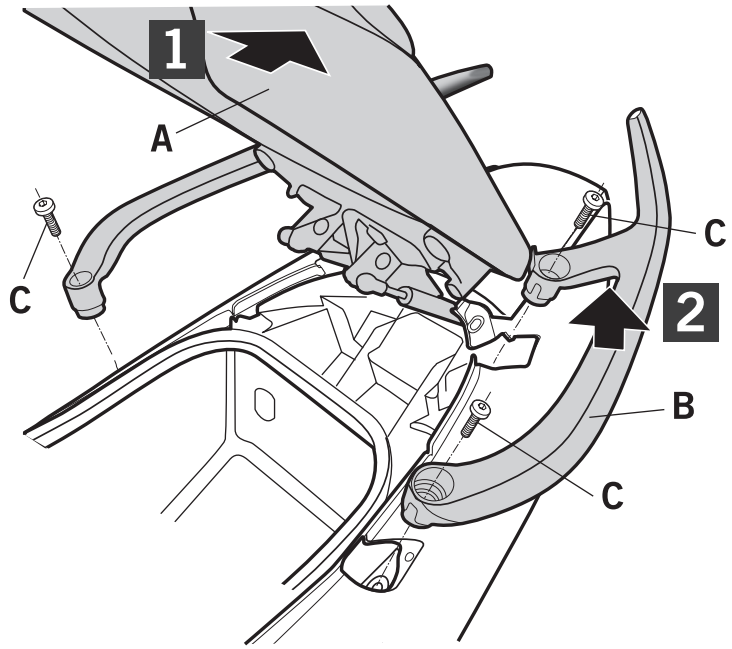

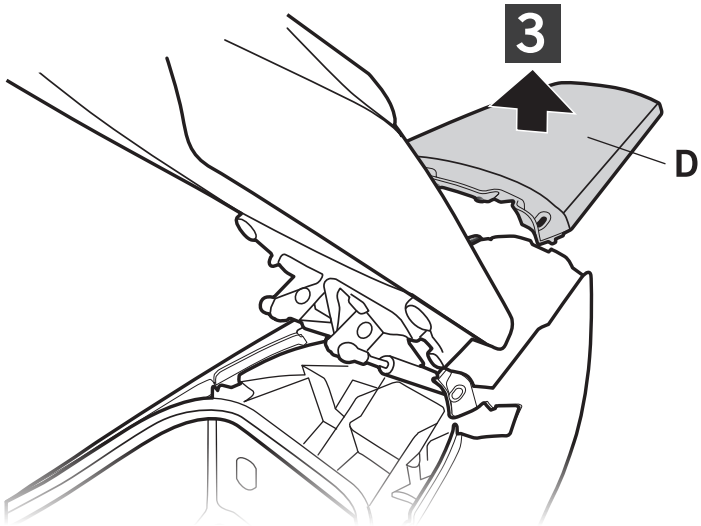

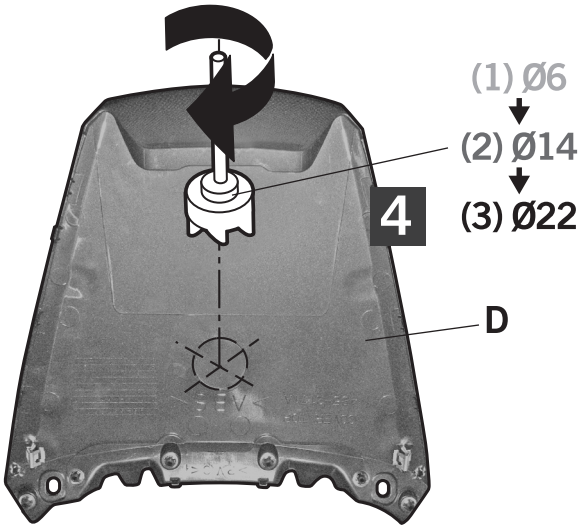

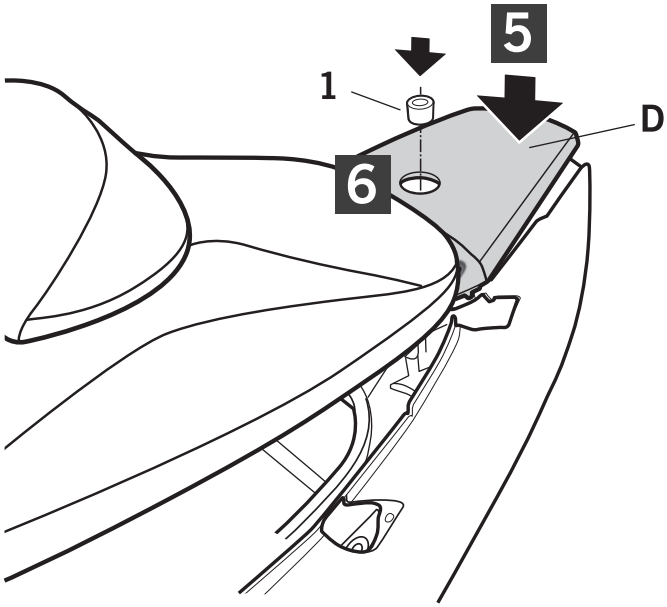

SHAD

YAMAHA T-MAX 500 '08
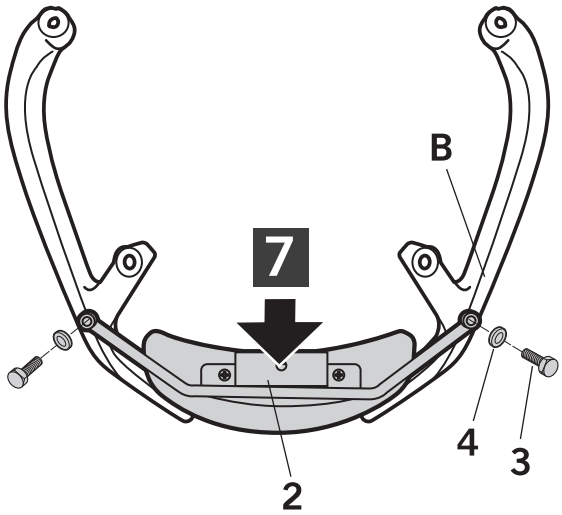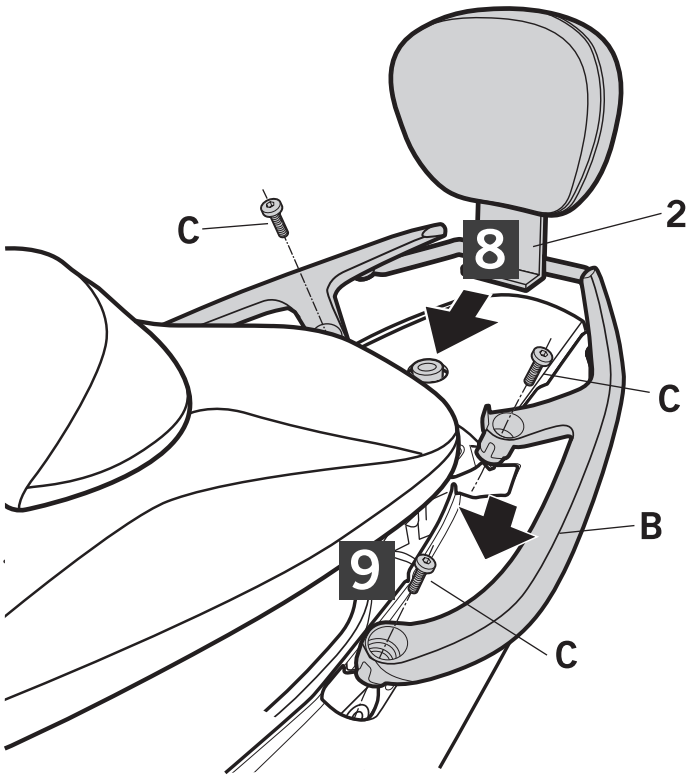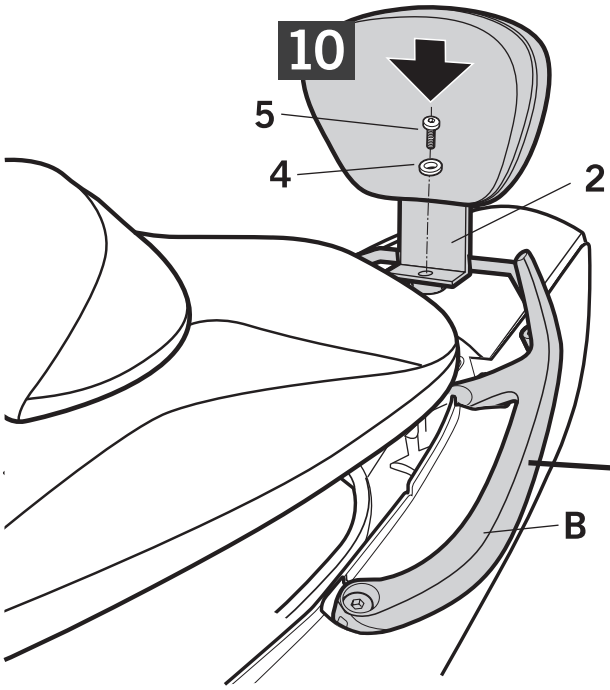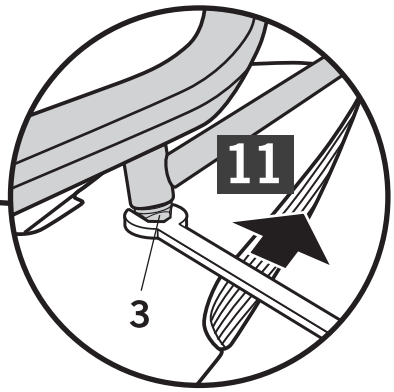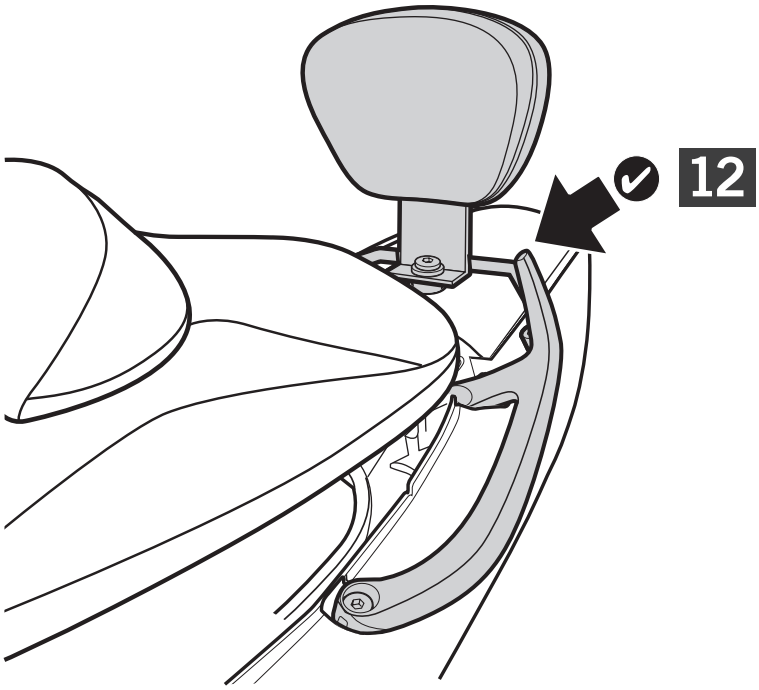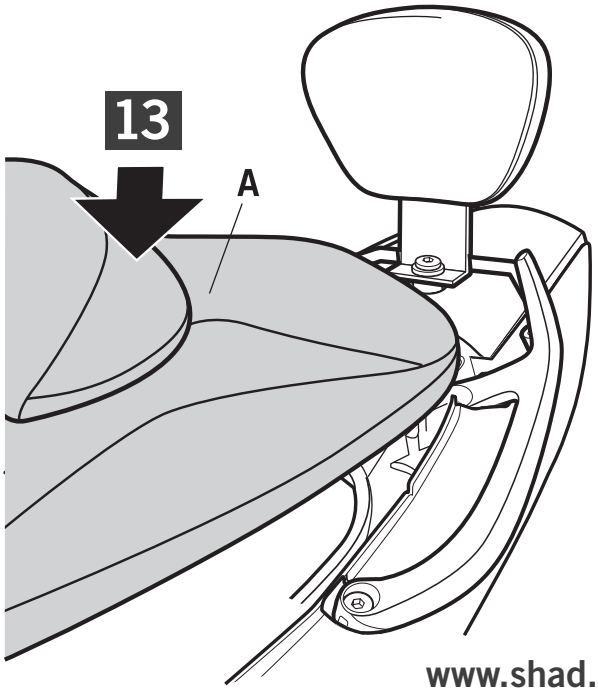
KIT RESPALDO Y0TM52RV